Sport Consulting

MOLINETE DOBLE

MOD S&C 3016D

S&C 3016D

MOLINETE DOBLE

- Brazo giratorio compuesto por 3 hojas compuesta por paneles rectangulares de tubo con los cantos curvados. Acabado cepillado satinado.
- Barrera de guía para la canalización del paso.
- Barrera de cierre para evitar el paso de otra persona cuando están girando las aspas.
- Mecanismo de control adaptado al funcionamiento determinado, con sistema de posicionamiento y amortiguación de las aspas. Tratamientos de las piezas y rodamientos engrasados de por vida.
- Sin obra civil previa
- Tubo bajante donde se coloca el soporte para el alojamiento del lector de tarjeta.
- Placa electrónica de control, con una alimnetación a 220 V 50 Hz. tensión de trabajo a 24 V. con regleta de conexión para elementos de control y accesorios, fusible, transformador y switches de programación.
- Tapa superior para la protección exclusiva de la zona central donde se encuentra el mecanismo y la electrónica del molinete.

CARACTERÍSTICAS TÉCNICAS

Alimentación eléctrica	230 V 50/60 Hz. monofásico 120 V 60 Hz. (opcional)
Tensión de trabajo	24 Vcc
Solenoides	Funcionamiento 100%
Consumo	30 W
Amortiguador	Hidráulico regulable
Temperatura de funcionamiento	-15º a + 40º C
Humedad	90%
Peso neto	700 Kg
Nivel seguridad	Medio
Pasos / minuto	15-20

Sport Consulting

PLANOS Y MEDIDAS

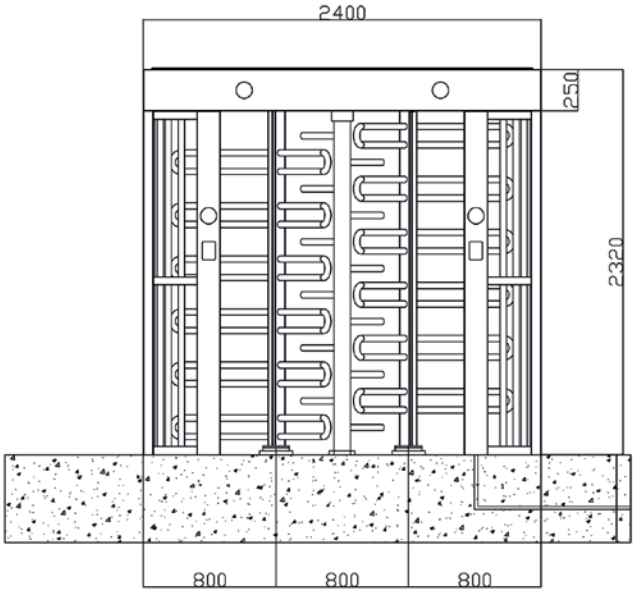

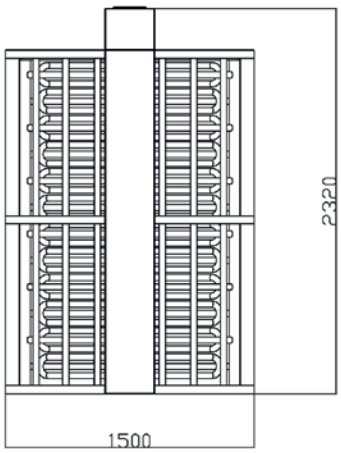

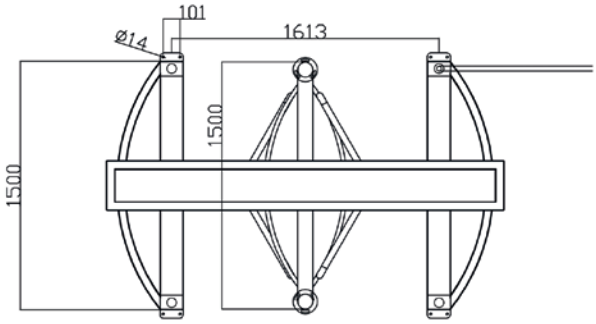

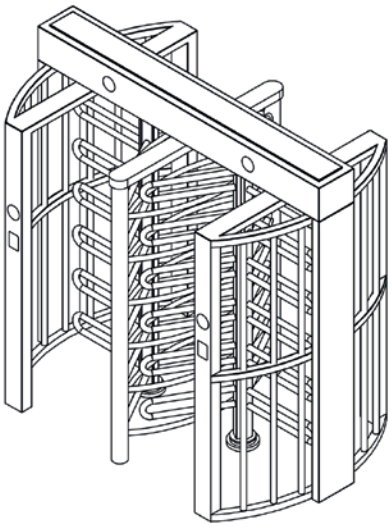

CONDICIONES DE SEGURIDAD

El diseño del sistema se ha basado en conseguir una máxima seguridad para la protección de áreas restringidas, teniendo presente para ello una correcta distribución del espacio de aspas así como una protección del techo que permite combinar con cerramientos suplementarios como marquesinas, para garantizar la protección del equipo y del usuario de las inclemencias meteorológicas.

FUNCIONAMIENTO

Cada pasillo permite diferentes modos de funcionamiento siendo los más destacados:
ACCESO LIBRE
ACCESO LIBRE Y CONTANDO
ACCESO CERRADO MECÁNICAMENTE
ACCESO CERRADO CON APERTURA ELÉCTRICA MEDIANTE LECTOR

Sport Consulting

Sport Consulting

tecnología al servicio del deporte

www.sport-consulting.info

SOFTWARE ON LINE, CONTROL DE ACCESOS
ACCESOS SIN BARRERAS
TORNOS, PORTILLOS, TORNIQUETES
BRAZALETES REGULABLES SILICONA,
LLAVEROS RFID MIFARE
TARJETAS PLÁSTICAS, IMPRESORAS

TELÉFONO DE ATENCIÓN AL CLIENTE

983 133 103 (5 lineas)

SU PROVEEDOR DE CONFIANZA

Parque Tecnológico de Boecillo, Edificio CEEI, Módulo 1.10 47151 Boecillo (Valladolid)
Web: www.sport-consulting.info E-mail: enrique@sport-consulting.info