Sport Consulting

MEDIO MOLINETE

MOD S&C 3015

S&C 3015

MEDIO MOLINETE

- Estructura de tubo redondo de acero inoxidable. Acabado cepillado satinado.
- Aspa giratoria. Barrera de guía para la canalización del paso.
- Barrera de cierre para evitar el paso de otra persona cuando están girando las aspas.
- Mecanismo de control adaptado al funcionamiento determinado, con sistema de posicionamiento y amortiguación de las aspas. Tratamientos de las piezas y rodamientos engrasados de por vida.
- Sin obra civil previa
- Placa eléctrica de control donde se sitúa la placa electrónica de maniobra, con una alimentación a 230 V 50 Hz. tensión de trabajo a 24 V con regleta de conexión para elementos de control y accesorios, fusible, transformador y switches de programación.

CARACTERÍSTICAS TÉCNICAS

Alimentación eléctrica	230 V 50/60 Hz. monofásico 120 V 60 Hz. (opcional)
Tensión de trabajo	24 Vcc
Solenoides	Funcionamiento 100%
Consumo	100 W
Amortiguador	Hidráulico regulable
Temperatura de funcionamiento	-15º a + 50º C
Humedad	85%
Peso neto	60 Kg
Nivel seguridad	Disuasorio
Pasos / minuto	20

Sport Consulting

PLANOS Y MEDIDAS

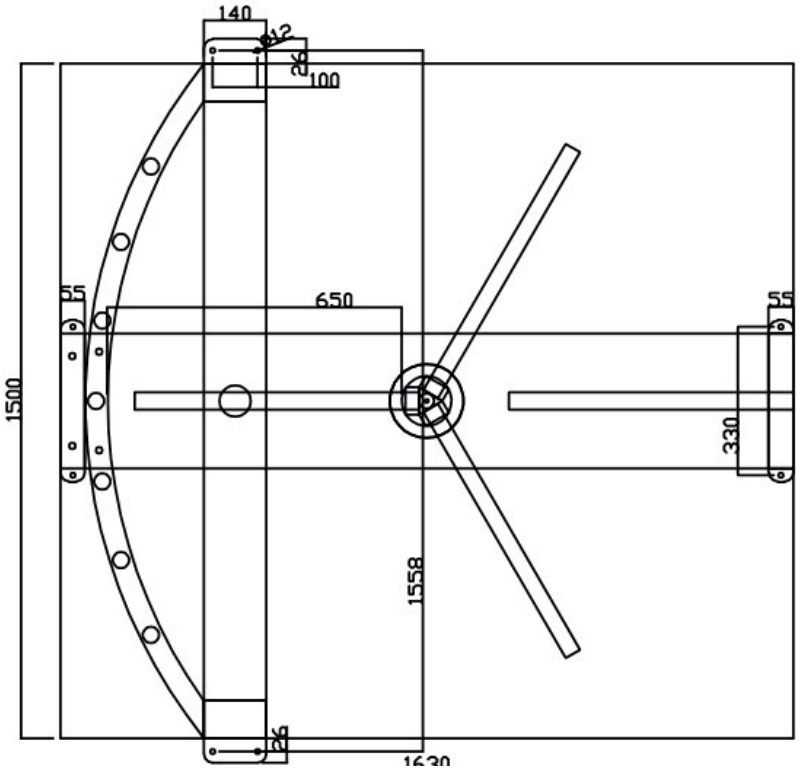

CONDICIONES DE SEGURIDAD

El diseño del sistema se ha basado en conseguir una máxima seguridad en su utilización teniendo presente para ello una correcta distribución del espacio de aspas así como los acabados en curva para evitar posibles roces. Como norma general en ausencia de tensión de red, las aspas o palas quedan desbloqueadas girando libremente.

FUNCIONAMIENTO

Cada pasillo permite diferentes modos de funcionamiento siendo los más destacados:
ACCESO LIBRE
ACCESO LIBRE Y CONTANDO
ACCESO CERRADO MECÁNICAMENTE
ACCESO CERRADO CON APERTURA ELÉCTRICA MEDIANTE LECTOR

Sport Consulting

tecnología al servicio del deporte

www.sport-consulting.info

SOFTWARE ON LINE, CONTROL DE ACCESOS
ACCESOS SIN BARRERAS
TORNOS, PORTILLOS, TORNIQUETES
BRAZALETES REGULABLES SILICONA,
LLAVEROS RFID MIFARE
TARJETAS PLÁSTICAS, IMPRESORAS

TELÉFONO DE ATENCIÓN AL CLIENTE

983 133 103 (5 lineas)

SU PROVEEDOR DE CONFIANZA

Parque Tecnológico de Boecillo, Edificio CEEI, Módulo 1.10 47151 Boecillo (Valladolid)
Web: www.sport-consulting.info E-mail: enrique@sport-consulting.info