Sport Consulting

TORNO DE ACCESO

MOD S&C 128

S&C 128

TORNO DE ACCESO

- Cuerpo en acero inoxidable de 1,5 mm de espesor y acabado cepillado satinado.
- Puerta frontal con cerradura de seguridad para acceder a los equipos de control que se instalen en el torno y para efectuar la sujección al suelo.
- Tapa superior practicable con bisagras de sujección para una mayor comodidad en las tareras de instalación y mantenimiento, cerrada con llave de seguridad por la que se accede al mecanismo y a la placa electrónica de control.
- Adaptación de lectores o elementos de control en los extremos de la tapa que puede tener los cantos rectos o inclinados, así como accesorios varios.
- Mecanismo adaptado al funcionamiento determinado, con sistema de posicionamiento y amortiguación del brazo. Tratamientos de las piezas por cataforesis y rodamientos engrasados de por vida. Duración garantizada para 6.000.000 de maniobras.
- Mecanismo 100% motorizado, con elevación del brazo automático.
- Placa electrónica de control, con una alimentación a 230 V 50/60 Hz. Tensión de trabajo a 24 V, con regleta de conexión para elementos de control y accesorios, fusible, transformador y switches de programación.
- Brazos trípode giratorios fabricados en tubo de acero inoxidable pulido brillante en dos versiones, una fija y la otra de abatimiento eléctrico de emergencia.
- Sujección al suelo a través de la pletina base mediante tornillos y tacos de expansión que se suministran con el torno.

CARACTERÍSTICAS TÉCNICAS

Alimentación eléctrica	230 V 50/60 Hz. monofásico 120 V 60 Hz. (opcional)
Tensión de trabajo	24 Vcc
Solenoides	Funcionamiento 100%
Consumo	40 W
Amortiguador	Hidráulico regulable
Temperatura de funcionamiento	-15º a + 50º C
Humedad	90%
Peso neto	45 Kg
Nivel seguridad	Disuasorio
Pasos / minuto	20

Sport Consulting

PLANOS Y MEDIDAS

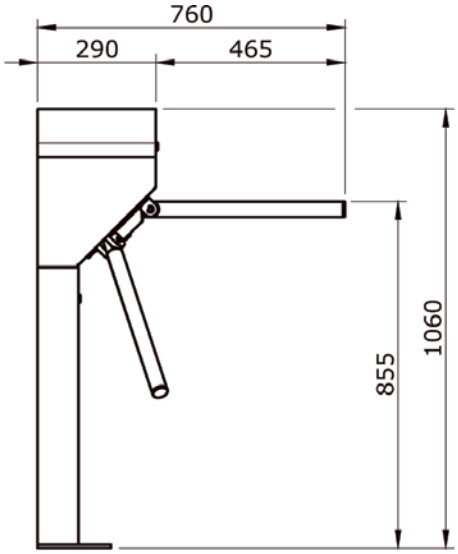

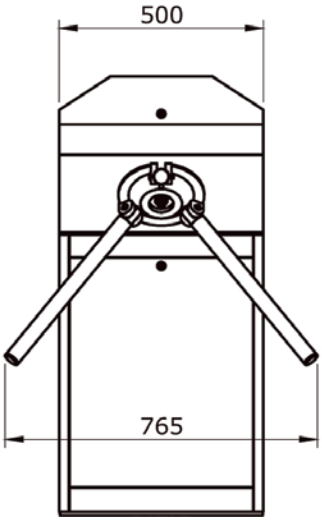

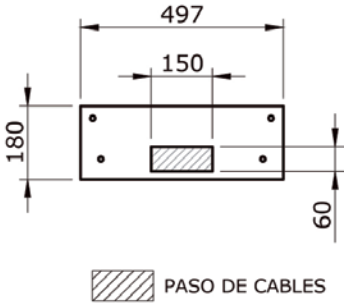

CONDICIONES DE SEGURIDAD

El sistema de brazos antipánico o emergencia, permite que con la interrupción del suministro de corriente, la pala del brazo que está situada en la parte superior realizando el cierre, se libere, bascule y se abata perpendicularmente al suelo quedando de inmediato el paso libre y expedito para una posible evacuación. Los brazos fijos en los modelos funcionamiento eléctrico se desbloquean para que giren libremente, en caso de corte de corriente.

FUNCIONAMIENTO

Cada pasillo permite diferentes modos de funcionamiento siendo los más destacados:
ACCESO LIBRE
ACCESO LIBRE Y CONTANDO
ACCESO CERRADO MECÁNICAMENTE
ACCESO CERRADO CON APERTURA ELÉCTRICA MEDIANTE LECTOR

Sport Consulting

tecnología al servicio del deporte

www.sport-consulting.info

SOFTWARE ON LINE, CONTROL DE ACCESOS
ACCESOS SIN BARRERAS
TORNOS, PORTILLOS, TORNIQUETES
BRAZALETES REGULABLES SILICONA,
LLAVEROS RFID MIFARE
TARJETAS PLÁSTICAS, IMPRESORAS

TELÉFONO DE ATENCIÓN AL CLIENTE

983 133 103 (5 lineas)

SU PROVEEDOR DE CONFIANZA

Parque Tecnológico de Boecillo, Edificio CEEI, Módulo 1.10 47151 Boecillo (Valladolid)
Web: www.sport-consulting.info E-mail: enrique@sport-consulting.info