Sport Consulting

PM-500S

PORTILLO MOTORIZADO
MOTORIZED ACCESS GATE

Características Generales

Portillo motorizado de funcionamiento BIDIRECCIONAL que forma un pasillo con medidas adecuadas para el paso de personas con movilidad reducida o que van en sillas de ruedas. El cierre se realiza mediante un panel batiente en ambas direcciones.

Una vez recibida la orden de apertura, éste se desplaza de forma automática hacia delante según el sentido de paso y una vez realizado el mismo se cierra una vez sobrepasada la última célula de control.

Dispone de otras foto-células para la seguridad evitando el cierre del panel mientras se permanece en el pasillo y detectando intrusiones de personas no identificadas mediante señales acústicas de alarma.

1. Carrocería en plancha de acero inoxidable AISI-304 ó AISI-316, de 1,5 mm de espesor.
2. Panel batiente, en acero inoxidable con placa de policarbonato en su parte central, que abre a 90º de manera bidireccional.
3. Puertas laterales con cerraduras de seguridad para el acceso a la electrónica del sistema y a la base de sujeción al suelo.
4. Tapa superior practicable con bisagras para una mayor comodidad en las tareas de instalación y mantenimiento, cerradas bajo llave de seguridad.
5. Sistema de foto-células de seguridad y control.
6. Panel amovible para el acceso al mecanismo.
7. Colocación en la tapa o en el frontal de pictogramas de señalización del funcionamiento (aspa rojo y flecha en verde)..
8. Sujeción al suelo a través de las pletinas de la base mediante tornillos con tacos de expansión.
9. Conjunto electromecánico comprendiendo: Motor asíncrono, reductor de velocidad de corona sin fin, engrasado de por vida.
10. Electrónica de control, para el mando del motor, la conexión del sistema operativo y accesorios

General Characteristics

Motorised gate for pedestrian access control.

The system consists of a pedestal or column, from the side of which extends a tubular barrier that closes off access and operates in only one direction, i.e. UNIDIRECTIONAL. The barrier normally remains closed and it opens when it receives an impulse from a remote pushbutton. Once access has taken place, it closes again through a timer action.

1. Bodywork in AISI-304 or AISI-316 1.5 mm thick stainless steel plate.
2. Hinged panel, formed by a steel tubular frame that opens 90º and conceals itself within the unit, providing totally clear and obstacle-free access.
3. Side panels with security locks for access to the system electronics and the floor fixing on the base.
4. Removable hinged top cover for greater ease of installation and maintenance tasks, locked with a security key.
5. Photocells system security and control.
6. Removable panel for access to the mechanism.
7. Signage pictograms can be fitted on the top cover or the front of the unit showing its operation (red cross and green arrow).
8. Floor fixed using the base plate and screws with expansion plugs.
9. The electromechanical assembly consists of: asynchronous motor, crown and worm gear speed reducer, greased for life.
10. Control electronics for control of the motor, the operating system connection and accessories.

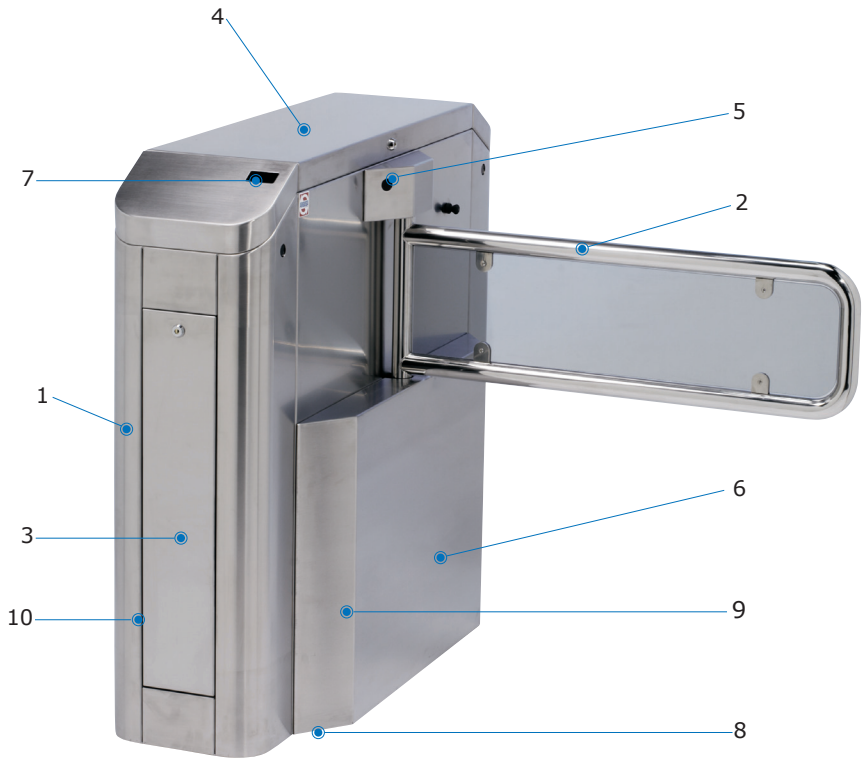

Características técnicas

Alimentación eléctrica	230 V 50/60 Hz.(monofásico) 120 V 60 Hz. (opcional)
Tensión de trabajo	24 Vcc
Consumo Max.	120 W
Temperatura de func.	-15º a + 50º C
Humedad	95%
Peso neto	95 Kg
Nivel de Seguridad	Disuasorio
Pasos / minuto	20

Technical specifications

Power supply	230 V 50/60 Hz.(Single phase) 120 V 60 Hz. (optional)
Working voltage	24 Vcc
Consumption	120 W
Operating temperature	-15º a + 50º C
Humidity	95%
Net weight	95 Kg
Security Level	Dissuasive
Passages /minute	20

PM-500S

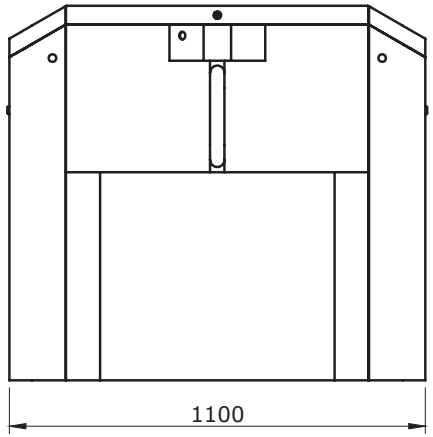

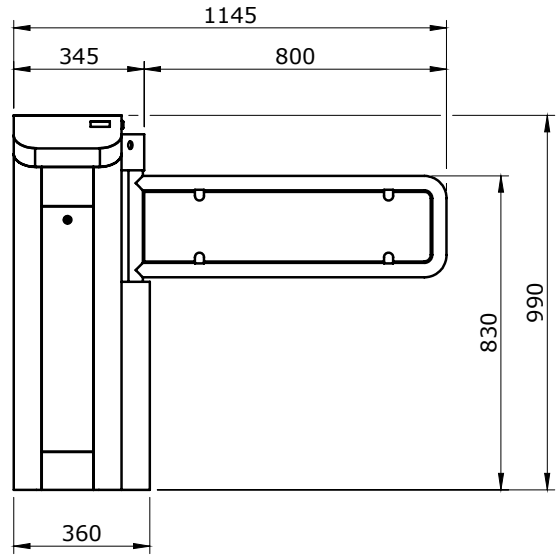

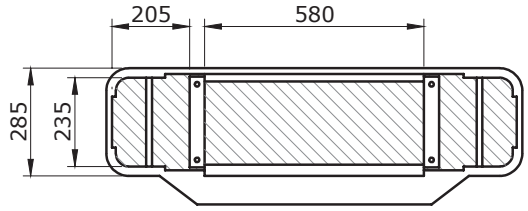

PASO DE CABLES
PASSAGE OF CABLES

Condiciones de seguridad

Dispone de un sistema antipático que en caso de corte de corriente se desbloquea el obstáculo o panel desplazándose a un lado y dejando el paso libre en ambos sentidos.

Instalación

El equipo se suministra totalmente montado y se sujeta al suelo por las pletinas de su base mediante tornillos y tacos de expansión. Entrada de cable por la base.

A facilitar por el comprador

- Alimentación eléctrica.
- Cableado eléctrico de alimentación, mando y control.
- Adecuación del suelo donde debe ir instalado.

Funcionamiento

El pasillo permite diferentes modos de funcionamiento de los que destacamos:

a. Acceso libre.
b. Acceso cerrado.
c. Acceso cerrado con apertura eléctrica mediante lector de tarjetas o tickets, selector de fichas o monedas, pulsadores y/o interruptores de mando.

Safety conditions

The unit is equipped with an anti-panic device, which in the event of a power cut will unblock the obstacle or panel, moving it to one side and leaving the passage clear in both directions.

Installation

The equipment is supplied fully assembled and is floor fixed using its base plate and screws with expansion plugs. Cable entry is through the base of the unit.

Elements for which the purchaser is responsible

- Power supply.
- Electrical cabling for power supply, operation and control.
- Preparation of the floor where the unit(s) is going to be installed.

Operation

The passage allows for different operating modes, of which the main ones are:

- Free access.
- Access closed.
- Access closed with an electric opening, using a card or ticket reader, token or coin selector, pushbuttons and/or control switches.

Accesorios opcionales

Adaptación de lectores en los extremos del mueble ya sean montados en superficie como en el interior de la carrocería, según las dimensiones y características del mismo.

Colocación de pictogramas luminosos de señalización (flecha en verde y aspa en rojo) con funcionamiento fijo, intermitente o progresivo.

Cuando se instalan varias unidades los pasillos son formados por los muebles de los portillos, teniendo en cuenta que para el final de la batería se deberá colocar una baranda con los reflectores del último portillo.

Consola con pulsadores de mando y control a distancia.

Selectores de fichas o monedas.

Kits de baterías de emergencia.

Optional Accessories

Adaptation of readers on the ends of the unit, either fitted on the surface or the inside of the bodywork,depending on the dimensions and characteristics.

Fitting of illuminated signage pictograms (green arrow and red cross) with fixed, intermittent or progressive operation.

When several units are installed, the passages are formed by the access gate units themselves. It should be taken into account that at the end of the run a railing must be fitted to support the last access gate cell reflectors.

Console with operational and remote control pushbuttons.

Token or coin selector.

Emergency battery kits.

Sport Consulting

el futuro es hoy

La Gestión Total de su Centro

en sus manos

SOFTWARE ON LINE, CONTROL DE ACCESOS - ACCESOS SIN BARRERAS
TORNOS, PORTILLOS, TORNIQUETES - BRAZALETES REGULABLES SILICONA,
LLAVEROS RFID MIFARE - TARJETAS PLÁSTICAS, IMPRESORAS

SU PROVEEDOR DE CONFIANZA

TELÉFONO DE ATENCIÓN AL CLIENTE

983 133 103 (5 lineas)

Parque Tecnológico de Boecillo, Edificio CEEI, Módulo 1.10
47151 Boecillo (Valladolid)
Web: www.sport-consulting.info
E-mail: enrique@sport-consulting.info